F-PODIUM DC CARBON RR, FOX ORANGE/CARBON/LIGHT GREEN, 2020

obj. č: 638984766

Technické špecifikácie

vyrábané veľkosti S / M / L / XL	**rám** F-Podium 29 Stealth Air Full Carbon, systém odpružení ZERO, zdvih 100mm
vidlica Fox 34 Step Cast Float 29 Remote FIT4 Evol Factory Kashima Boost, zdvih 120mm	**hlavové zloženie** Onoff Saturn tapered ACB
prehadzovačka Shimano XTR RD-M9100 SGS 12 rychlostí	**radenie** Shimano XT SL-M8100, 12 rychlostí
brzdové páčky Shimano XTR M9100	**kľuky** Shimano XTR M91001 34 zubů
stredové zloženie Shimano XTR BB93 BSA	**riadidlá** Onoff Helium Carbon 0.2, šíře 760mm
predstavec Mondraker XC, sklon -5º	**sedlovka** Onoff Pija internal Universal lever, teleskopická-125 mm
sedlo Fizik Antares R7	**náboj predný** DT Boost, osa 15x110mm
náboj zadný DT Boost, osa 12X148mm, Microspline ořech	**reťaz** Shimano XT CN-M8100 12 rychlostí
kazeta Shimano XT CS-M8100, 10-51 zubů, 12 rychlostí	**drôty** DT Competition Straight pull
ráfiky Dt Swiss XR1501 Spline One 29, šíře ráfku 25mm, zapletený set	**plášte** Maxxis Rekon Race Exo TR 29, šíře 2.35 / Maxxis Rekon Race Exo TR 29, šíře 2.25

obj.c. 010.20053	**tlmič** Fox Float DPS 2Pos Remote Factory Kashima 185x47,5mm
predná brzda Shimano XTR M9100, hydraulická kotoučová, kotouč 180mm	**zadná brzda** Shimano XTR M9100, hydraulická kotoučová, kotouč 160mm

Geometria

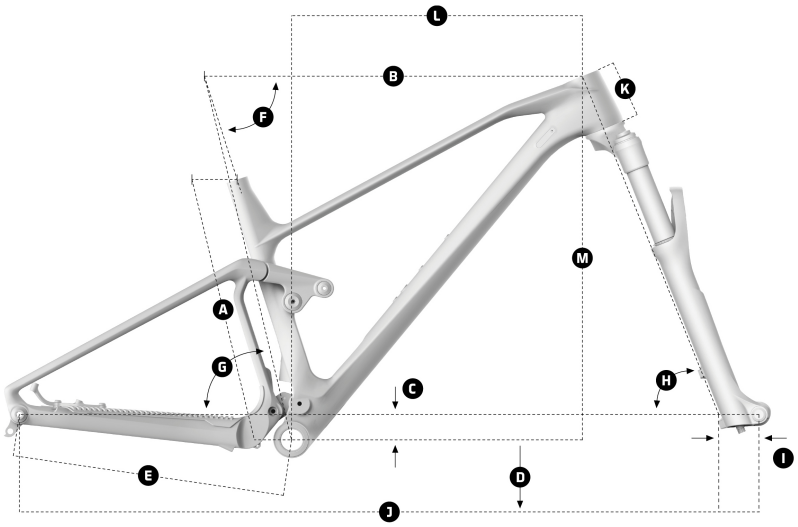

GEOMETRY

Size		S	M	L	XL
A	Seat Tube Length	390 mm	420 mm	470 mm	510 mm
B	Top Tube Length	583 mm	603 mm	629 mm	654 mm
C	Bottom Bracket Drop	-31 mm	-31 mm	-31 mm	-31 mm
D	Bottom Bracket Height	337 mm	337 mm	337 mm	337 mm
E	Chainstay Legth	432 mm	432 mm	432 mm	432 mm
F	Seat Tube Angle, Actual	70.8°	70.8°	70.8°	70.8°
G	Seat Tube Angle, Effective	75.1°	75.1°	75.1°	75.1°
H	Head Tube Angle	66.8°	66.8°	66.8°	66.8°
I	Fork Offset	44 mm	44 mm	44 mm	44 mm
J	Wheelbase	1146 mm	1167 mm	1191 mm	1217 mm
K	Head Tube Length	85 mm	90 mm	100 mm	115 mm
L	Reach	430 mm	450 mm	470 mm	490 mm
M	Stack	577mm	582mm	591 mm	605mm

Fotogaléria

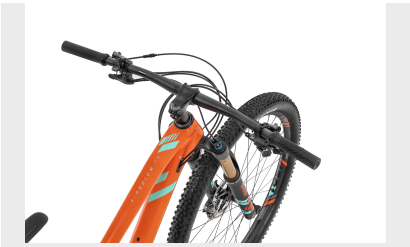

MAXXIS

MAXXIS